Produktinformation

68 mm Systemsauna

Lieferumfang
Wandelemente
Saunadach
Ganzglastür
1 Ofenschutz
3 Liegen
1 Kopfstütze
Schrauben und Beschläge

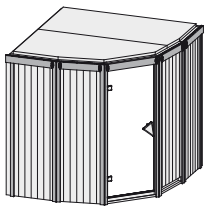

10 cm Wand- und Deckenabstand einhalten!

Außenmaße	B 196 × T 196 × H 198 cm
Außenmaße inkl Dachkranz	-
Innenmaße	B 181 × T 181 × H 192 cm
Umbauter Raum	5,8 m^3
Tür Außenmaße	B 65,6 × T 0,8 × H 175 cm
Tür Durchgangsmaße	B 64 × H 173 cm
Tür Lichtausschnitt	B 64 × H 173 cm
Fenster Außenmaße	-
Fenster Lichtausschnitt	-
Ofenschutz	B 60 × T 51 × H 80 cm
Paketmaße Sauna	B 200 × T 125 × H 78 cm / 340 kg
Paketmaße Dachkranz	-
Spiegelbar	nein
Türposition in Front variabel	nein

Maße Dachkranzmodell (in cm)

Maße Basismodell (in cm)

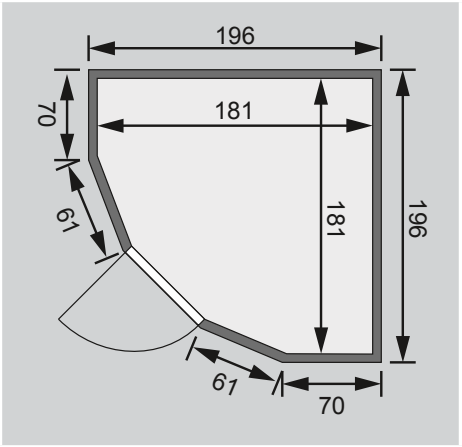

Fenstereinbaupositionen

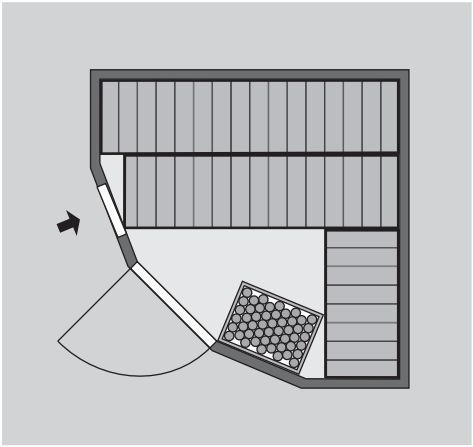

Ausführung
• Nordische Fichte, naturbelassen
Wand
• Vormontierte Elemente
• Fronten: 42 mm Rahmenkonstruktion mit Mineraldämmwolle. Verkleidung aus 12,5 mm Spezial Softline Profilholz aus Fichte.
• Rückwände: 42 mm Rahmenkonstruktion mit Mineraldämmwolle. Innenseite mit 12,5 mm Spezial Softline Profilholz aus Fichte verkleidet. Außenseite mit einer Platte verstärkt.
Saunadach
• Vormontierte Elemente
• 42 mm Rahmenkonstruktion mit Mineraldämmwolle
• Innenseite: 12,5 mm Spezial Softline Profilholz aus Fichte.
• Außenseite: Verstärkung mit Platte

Ganzglastür
• Massivholz-Türrahmen
• Einscheibensicherheitsglas, bronziert
• Rechts und links anschlagbar
• Lackierter Holzgriff
• Beschläge mit Excenter für optimale Ausrichtung der Glasscheibe
• Magnetverschlusstechnik
Liege
• Vormontiert (max 250 kg)
• 1 Liege 57 cm breit
• 2 Liege 52 cm breit
• Spezial-Front-Profil aus Espe, Massivholz
• Liegeflächen aus Espe, Massivholz
Kopfstütze Classic
• Vormontiert
• Espe, Massivholz
Ofenschutz
• Nordische Fichte, Massivholz